15, rue de Montvaux
57865 Amanvillers (FRANCE)
Tél. (33) 03 87 53 53 53
Fax (33) 03 87 53 53 55
E-mail : info@prosensor.com
www.prosensor.com

Votre partenaire température

TÊTE | **DE RACCORDEMENT TYPE DANG EN ALLIAGE D'ALUMINIUM REVÊTUE D'EPOXY - TETEDANGE**
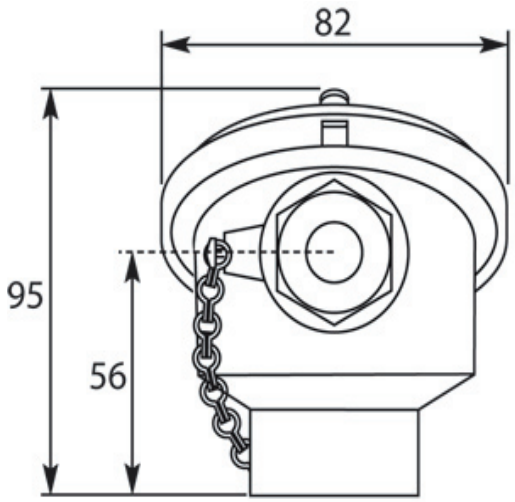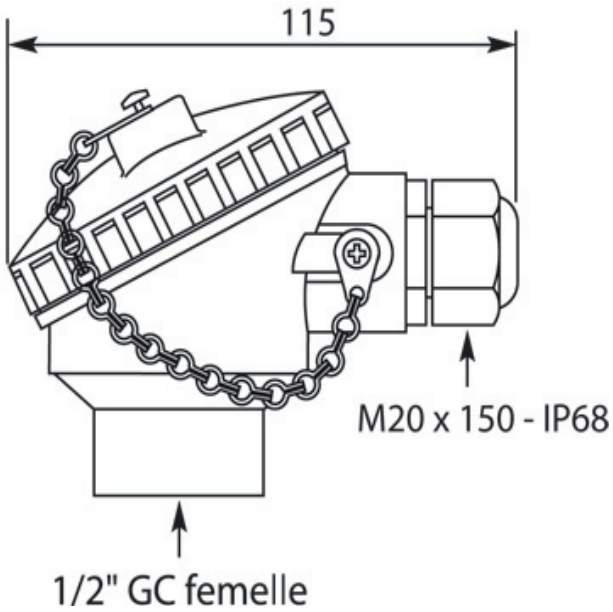
Indice de protection IP65.