15, rue de Montvaux
57865 Amanvillers (FRANCE)
Tél. (33) 03 87 53 53 53
Fax (33) 03 87 53 53 55
E-mail : info@prosensor.com
www.prosensor.com

Votre partenaire température

**TÊTE** | **DE RACCORDEMENT TYPE B EN ALLIAGE D'ALUMINIUM REVÊTUE D'ÉPOXY - TETEBE**

Indice de protection IP54

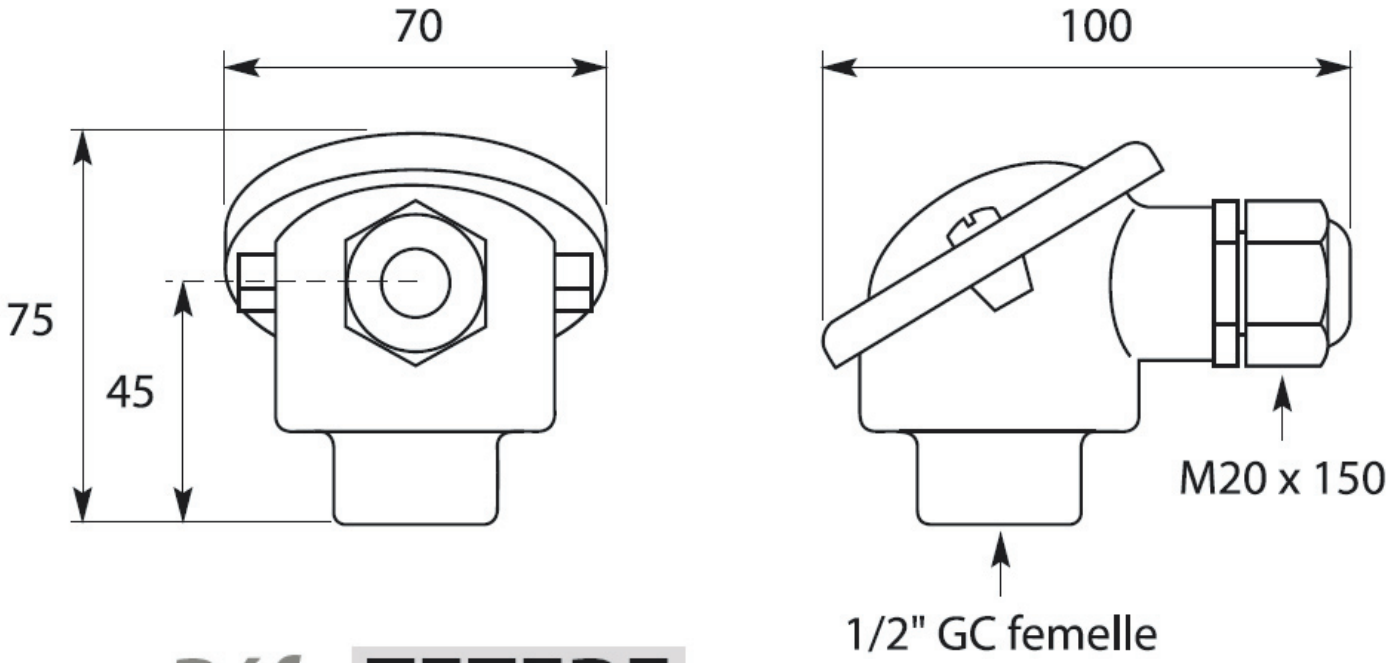


**Réf. TETEBE**